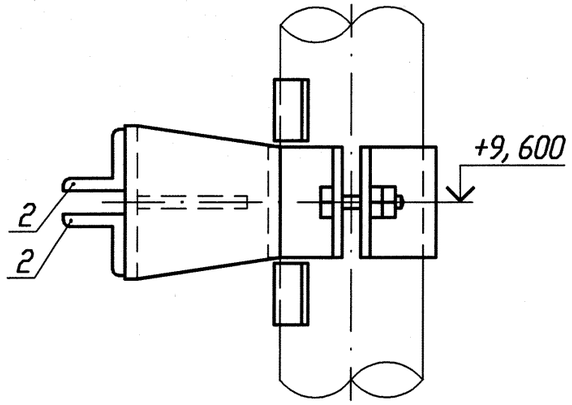

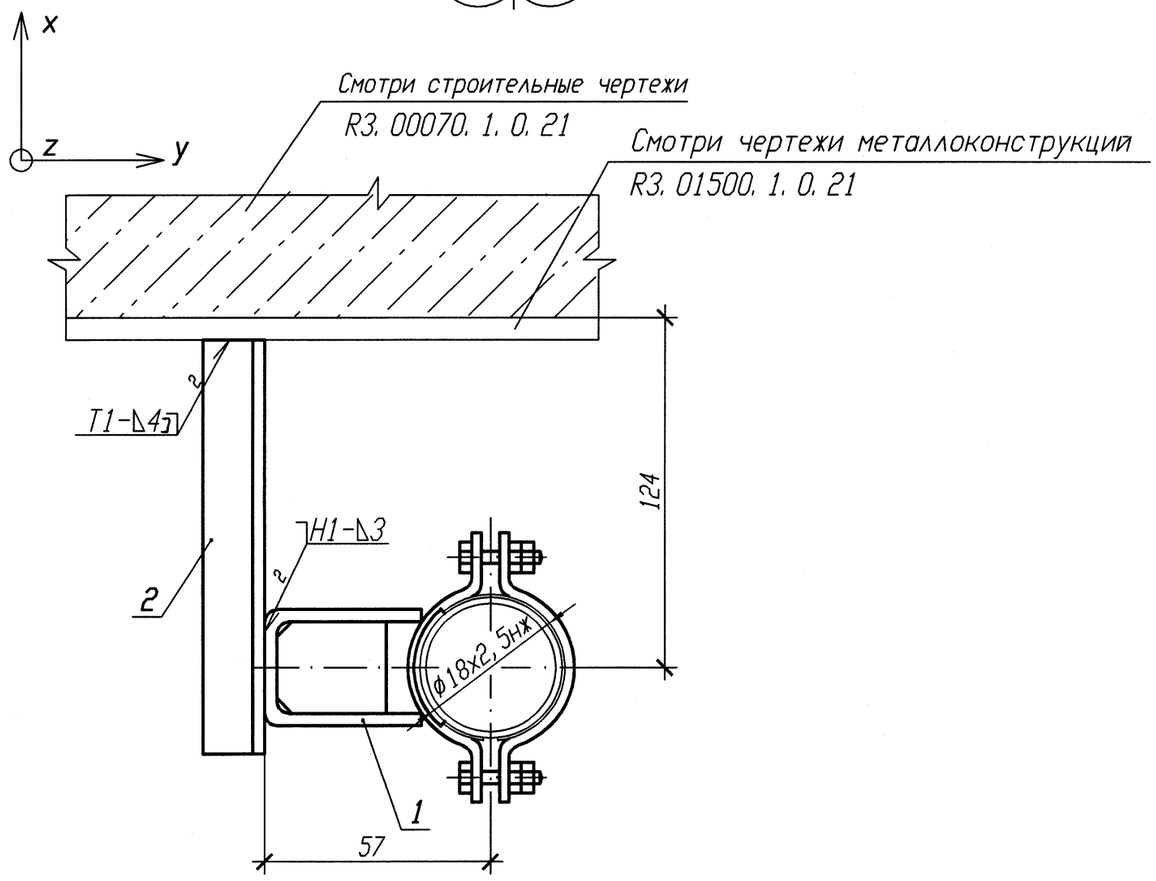

Спецификация деталей

Поз.	Обозначение	Наименование	Кол.	Материал	Масса, кг ед.	Масса, кг общ.	Приме-чание
1	Л8-512. 000-01	Опора 18К	1	Сборный	0, 49	0, 49	
2	ГОСТ 8509-93	Уголок Б 25х25х4 l=200	2	Вст 3 сп 5 ГОСТ 535-2005	0, 29	0, 58	
	ГОСТ 2246-70	Проволока		СВ-04Х19Н11М3			
	ГОСТ 9467-75	Электроды		УОНИИ 13/45			
				Итого:		1, 07	

1 Привязку опоры смотри 3TS21Z02, 3TS21Z04, 3TS21Z06.
2 Изготовить три комплекта.
3 Сварку производить по ГОСТ 5264-80.
4 Сварку опоры с трубопроводом производить по Л8-512. 000.

АРХИВНЫЙ ЭКЗЕМПЛЯР

Номер опоры	Рабочее состояние: Усилия, кН Px	Py	Pz	Моменты, кН. м Mx	My	Mz	Холодное состояние: Усилия, кН Px	Py	Pz	Моменты, кН. м Mx	My	Mz	Сейсмическое состояние: Усилия , кН Px	Py	Pz	Моменты, кН. м Mx	My	Mz
3TS21Y122	-0, 025	-0, 07	-0, 018	0, 021	-0, 006	0, 002	-0, 002	-0, 01	-0, 021	-0, 002	0	0	0, 001	0, 001	0, 001	0	0	0
3TS21Y131	-0, 023	0, 038	-0, 026	0, 014	-0, 008	0, 002	-0, 002	-0, 012	-0, 025	-0, 002	0	0	0, 001	0, 001	0, 001	0	0	0
3TS21Y132	-0, 029	0, 011	-0, 022	0, 005	-0, 009	-0, 001	-0, 003	-0, 002	-0, 02	0	0	0	0, 001	0, 001	0, 001	0	0	0

Изм.	Кол. уч.	Лист	N док.	Подп.	Дата
1	-	Зам.	102-12	-	-
Инженер		Сойриф			24. 08
Пров. вед. инж.		Веренцова			24. 08
Пров. нач. гр.		Жук			24. 08
Н. контр		Краснояров			24. 08

Инв. N подл. R3. 00783. 1. 0. 11
Лист 266

R3. TS21. 3012. 011. 01. 00. 090

Ростовская АЭС Блок 3

Реакторное отделение
Негерметичная часть
Трубопроводы системы очистки технологических сдувок

Стадия	Лист	Листов
Р		1

Опора неподвижная
3TS21Y122, 3TS21Y131, 3TS21Y132

ОАО "НИАЭП" 2012

Взам. инв. N
Подп. и дата 13.11.12
Инв. N подл. R3. 00783. 1. 0. 11

Формат А3